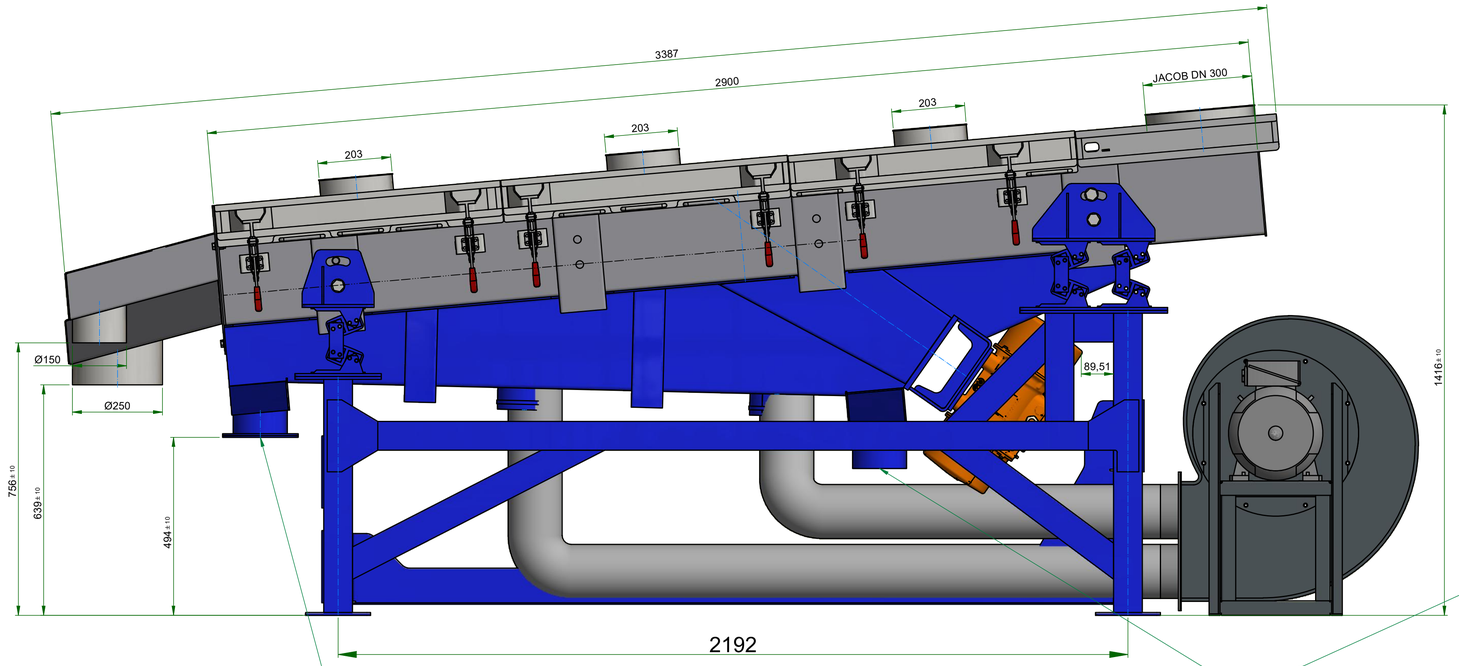

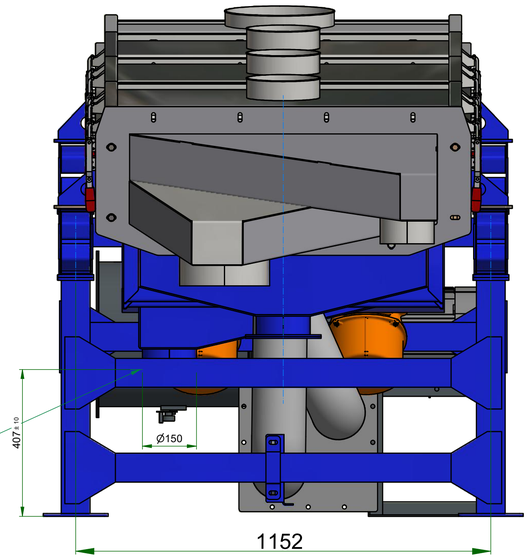

SCARICO SECONDARIO
POLVERINO CON TAPPO IMBULLONATO

SCARICO PRIMARIO
POLVERINO

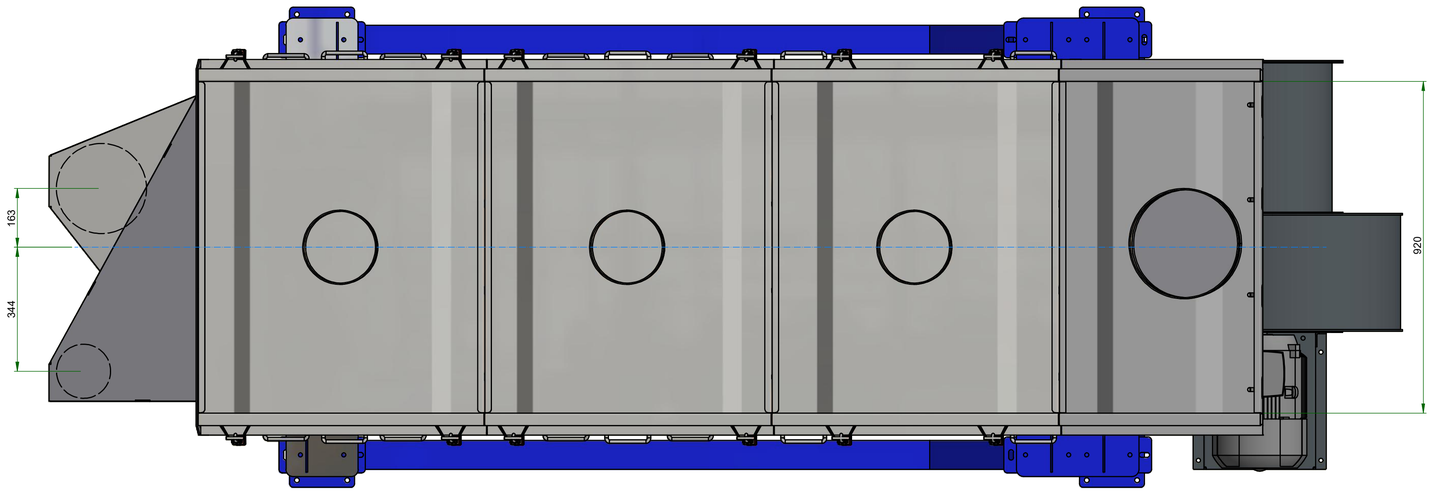

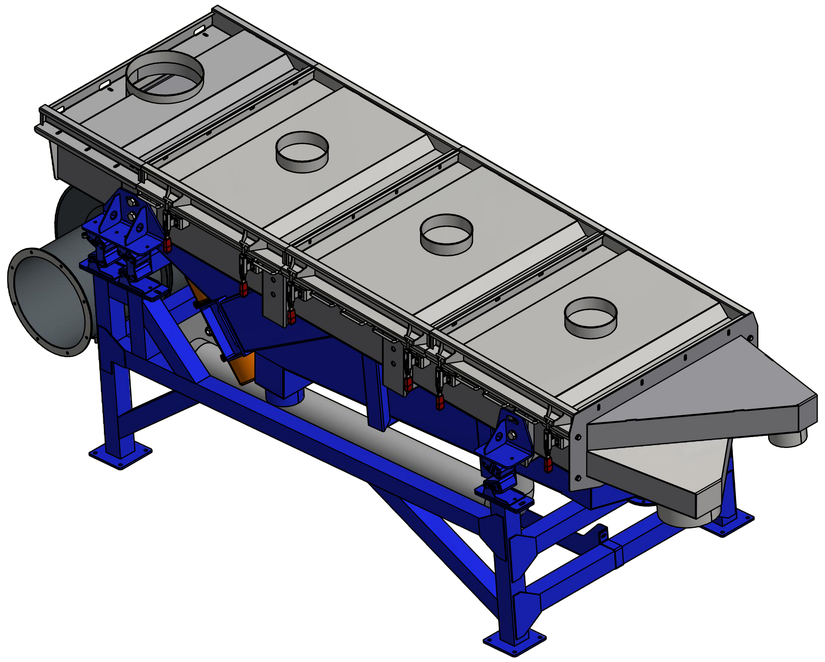

CARATTERISTICHE MACCHINA:

-CARICO TOTALE STATICO		900 Kg
-CARICO DINAMICO A REGIME VERTICALE	TOT.	± 190Kg
-CARICO DINAMICO A REGIME ORIZZONTALE	TOT.	± 350Kg
-CARICO DINAMICO VERTICALE PART./ARRESTO	TOT.	± 760Kg
-CARICO DINAMICO ORIZZONTALE PART./ARRESTO	TOT.	± 1420Kg
-PERCENTUALE D'ISOLAMENTO		I= 94%
-FREQUENZA		24,6777 Hz

NOTA:
LE QUOTE SONO DA CONSIDERARSI INDICATIVE
E DA CONFERMARE DAL CLIENTE

MACCHINA:

DESCRIZIONE: **ASSIEME VRU2900X900**

N° DISEGNO **VRU0293**

FOGLIO: 1 di 1

SOSTITUISCE:

PESO TOTALE 0,0 kg

SALDATURE WELDINGS: SALDATURE A TRATTI: La lunghezza del tratto saldato deve essere ≥ a 1.25 volte il tratto non saldato (min. 100mm/80mm). Preparazione dei lembi secondo UNI 11001. Dove non altrimenti indicato A=0.8 della spessore minimo da collegare.

QUOTE SENZA INDICAZIONE DI TOLLERANZA
Grado di precisione medio
UNI 5307

DIMENSIONE IN mm

VIBROWEST

Tutti i diritti sono riservati. Nessuna parte di questo documento può essere riprodotta o trasmessa in alcuna forma o modo incluso fotocopiare o ricopiare senza il permesso scritto del proprietario. Le informazioni in questo documento sono confidenziali e non devono essere rivelate a terzi senza autorizzazione scritta della proprietaria Vibrowest S.r.l.

DISEGNATO: simone

SCALA:

VISTO:

DATA: 12/02/2010